

ประกาศสำนักงานการปฏิรูปที่ดินจังหวัดอุดรธานี
เรื่อง ผลการคัดเลือกและจัดที่ดินแทนที่เกษตรกรผู้ได้รับการจัดให้เข้าทำประโยชน์ กรณีสละสิทธิ
(ฉบับที่ ๒๒๓)
พ.ศ. ๒๕๖๙

ด้วยเกษตรกรได้ยื่นคำขอรับการจัดที่ดินแทนที่เกษตรกรผู้ได้รับการจัดเข้าทำประโยชน์ซึ่งถึงแก่ความตายต่อสำนักงานการปฏิรูปที่ดินจังหวัดอุดรธานี (ส.ป.ก.อุดรธานี) ได้ตรวจสอบแล้วว่าเป็นทายาทของเกษตรกรผู้ได้รับการจัดให้เข้าทำประโยชน์ซึ่งถึงแก่ความตาย เป็นผู้ประกอบอาชีพเกษตรกรรมเป็นหลัก เป็นผู้มีคุณสมบัติ ไม่มีลักษณะต้องห้าม และอยู่ในหลักเกณฑ์การยื่นคำขอตามที่กฎหมายและระเบียบของ ส.ป.ก. กำหนด โดยยินยอมปฏิบัติตามระเบียบ คำสั่ง คำแนะนำ และเงื่อนไขที่คณะกรรมการปฏิรูปที่ดินเพื่อเกษตรกรรม และคณะกรรมการปฏิรูปที่ดินจังหวัดอุดรธานีได้กำหนดไว้ และไม่ปรากฏพยานหลักฐานแสดงการขาดคุณสมบัติ หรือมีลักษณะต้องห้าม ขณะที่พิจารณาเสนอปฏิรูปที่ดินจังหวัดอุดรธานีในฐานะผู้ได้รับมอบหมายจากเลขาธิการสำนักงานการปฏิรูปที่ดินเพื่อเกษตรกรรม (ส.ป.ก.)

อาศัยอำนาจตามความในข้อ ๑๑ ข้อ ๑๖ ข้อ ๑๙ ข้อ ๒๒ ข้อ ๓๐ ข้อ ๓๒ ข้อ ๓๓ และข้อ ๓๕ แห่งระเบียบคณะกรรมการปฏิรูปที่ดินเพื่อเกษตรกรรม ว่าด้วยหลักเกณฑ์ วิธีการ และเงื่อนไขในการคัดเลือกและจัดที่ดินให้แก่เกษตรกร การโอนหรือตกทอดทางมรดกสิทธิการเช่าหรือเช่าซื้อ และการจัดการทรัพย์สินและหนี้สินของเกษตรกรผู้ได้รับที่ดิน พ.ศ. ๒๕๖๔ แก้ไขเพิ่มเติม (ฉบับที่ ๒) พ.ศ. ๒๕๖๖ ประกอบคำสั่ง ส.ป.ก. ที่ ๔๐๓/๒๕๖๔ สั่ง ณ วันที่ ๑๖ กรกฎาคม พ.ศ. ๒๕๖๔ จึงมีคำสั่งอนุญาตให้เกษตรกรได้รับการจัดให้เข้าทำประโยชน์ในเขตปฏิรูปที่ดินจังหวัดอุดรธานี ตามรายชื่อเกษตรกรและข้อมูลแปลงที่ดินที่ปรากฏในบัญชี ก. แนบท้ายประกาศนี้ และให้เกษตรกรผู้ได้รับการจัดที่ดินตามรายชื่อดังกล่าวเข้ารับมอบหนังสืออนุญาตให้เข้าทำประโยชน์ในเขตปฏิรูปที่ดิน (ส.ป.ก. ๔-๐๑) ตามวัน เวลาราชการ ณ ส.ป.ก.อุดรธานี พร้อมแสดงบัตรประจำตัวประชาชน หากผู้รับคำสั่งข้างต้นไม่เห็นด้วยกับคำสั่งนี้ให้ยื่นอุทธรณ์ต่อปฏิรูปที่ดินจังหวัดอุดรธานี ภายในสามสิบวันนับแต่วันปิดประกาศนี้

อนึ่ง กรณีปรากฏข้อเท็จจริงอันเป็นสาระสำคัญเกี่ยวกับคุณสมบัติของผู้ได้รับการจัดที่ดินรายใดว่า ขาดคุณสมบัติหรือมีลักษณะต้องห้ามที่ไม่มีสิทธิได้รับการคัดเลือกและจัดที่ดิน จะดำเนินการกระบวนการเพิกถอนคำสั่งอนุญาตให้เข้าทำประโยชน์ในเขตปฏิรูปที่ดินและจัดที่ดินสำหรับรายนั้นต่อไป

จึงประกาศมาเพื่อทราบโดยทั่วกัน

ประกาศ ณ วันที่ ๑๗ กันยายน พ.ศ. ๒๕๖๙

(นางธารทิพย์ บำรุงรส)
ปฏิรูปที่ดินจังหวัดอุดรธานี

สำนักงานการปฏิรูปที่ดินจังหวัดอุดรธานี

บัญชี ก.

บัญชีแสดงรายละเอียดการจัดที่ดินแทนที่เข้าทำประโยชน์ในเขตปฏิรูปที่ดินจังหวัดอุดรธานี

อำนาจพิจารณาของปฏิรูปที่ดินจังหวัดอุดรธานี (ปทจ)

วันที่ทำคำสั่ง 17 ก.ย. 2569

ลำดับ	เกษตรกรผู้สละสิทธิ ชื่อ-สกุล	เกษตรกรรับการจัดที่ดินแทนที่ ชื่อ-สกุล	ความสัมพันธ์	รายละเอียดเกี่ยวกับที่ดิน					ที่ตั้งที่ดิน			วิธีการจัด	คำสั่งปฏิรูปที่ดินจังหวัด
				แปลง	ระวาง	ไร่	งาน	ตรว.	หมู่	ตำบล	อำเภอ		
๑	นางสมจิตต์ ชัยสุนทร	นายอดิศร ชัยสุนทร	บุตร	๑๔	๙๘	๑๑	๐	๐	๘	โนนทอง	บ้านผือ	จัดให้เข้าทำประโยชน์	อนุญาต
๒	นางรัตน์ เสนานันท์	นงสาวพรรณิภา เสนานันท์	บุตร	๗	๕๕๔๔ll๗๒๔๖	๗	๑	๘๖	๓	เชียงขวาง	เพ็ญ	จัดให้เข้าทำประโยชน์	อนุญาต
๓	นายสมพร สะพูนเงิน	นางดวงพร สะพังเงิน	พี่น้องร่วมบิดามารดา	๖	๙๗๕	๒	๐	๓๔	๔	เตาไห	เพ็ญ	จัดให้เข้าทำประโยชน์	อนุญาต
๔	นางยุวภา อ้วนแก้ว	นางสาววิมลสิริ วิชัย	หลาน(ลูกน้องชาย)	๑๔	๙๖	๖	๐	๗๔	๖	โนนทอง	บ้านผือ	จัดให้เข้าทำประโยชน์	อนุญาต
๕	นางสาย สุมงคล	นางปวีณา สุดวิไล	บุตร	๕๒	๕๕๔๔ll๗๒๕๒	๖	๐	๓๒	๙	เชียงขวาง	เพ็ญ	จัดให้เข้าทำประโยชน์	อนุญาต
๖	นางฉัตรเงิน ผลทิพย์	นางสาวเพ็ญภักดิ์ ท้าวด่อน	หลาน(ลูกพี่สาว)	๖	๔๐	๓๐	๐	๐	๑	โนนทอง	บ้านผือ	จัดให้เข้าทำประโยชน์	อนุญาต
๗	นายบัวเงิน พิลาเทพ	นางโยธิน สุขศาสต์	บุตร	๑๖	๕๔๔๔ll๑๖๖๒	๔	๒	๗๖	๑	เมืองพาน	บ้านผือ	จัดให้เข้าทำประโยชน์	อนุญาต
๘	นายบัวเงิน พิลาเทพ	นางโยธิน สุขศาสต์	บุตร	๒๗	๕๔๔๔ll๑๖๖๔	๑๗	๓	๓๘	๑	เมืองพาน	บ้านผือ	จัดให้เข้าทำประโยชน์	อนุญาต
๙	นางสาวเดือน พรมขันธ์	นางสาววาน มัคใคร่	ลูกพี่ลูกน้อง(ลูกของป้า)	๑	๒๑	๑๖	๐	๗๙	๑	ข้าวสาร	บ้านผือ	จัดให้เข้าทำประโยชน์	อนุญาต
๑๐	นางลมัย กองทอง	นายปองพล กองทอง	บุตร	๑๓	๗๐๖๓	๙	๑	๗๔	๙	คำด้วง	บ้านผือ	จัดให้เข้าทำประโยชน์	อนุญาต
๑๑	นางสาวสมบัติ พรรณนา	นายอดุลย์ บุญจวง	หลาน(ลูกพี่สาว)	๑๑	๗๕๐๒	๑๔	๒	๖๙	๑	คำบง	บ้านผือ	จัดให้เข้าทำประโยชน์	อนุญาต
๑๒	นางวงเดือน ทองสา	นางสางอ้อย พรมวิชัย	บุตร	๑	๕๘	๓๘	๑	๐	๗	ข้าวสาร	บ้านผือ	จัดให้เข้าทำประโยชน์	อนุญาต
						๑๖๓	๓	๖๒					

ผู้สละสิทธิฯ จำนวน ๑๑ ราย ผู้ขอรับการจัดที่ดินแทน ๑๑ ราย จำนวน ๑๒ แปลง เนื้อที่ประมาณ ๑๖๓-๓-๖๒ ไร่

(นายวินัย จันทะคะมุด)
นิติกรชำนาญการ

(นางสาวญาฤดี มณีจันทร์)
นิติกรชำนาญการพิเศษ
ผู้อำนวยการกลุ่มกฎหมาย

(นางธารทิพย์ บำรุงรส)
ปฏิรูปที่ดินจังหวัดอุดรธานี

การประกาศรายชื่อนี้เป็นไปตามกฎหมายว่าด้วยการปฏิรูปที่ดินเพื่อเกษตรกรรม
ห้ามมิให้ผู้ใดนำข้อมูลส่วนบุคคลไปใช้โดยมิได้รับความยินยอมจากเจ้าของข้อมูลส่วนบุคคล หากฝ่าฝืนต้องรับผิดตามกฎหมาย

ตำแหน่งที่ดิน
แปลงเลขที่ 14
ระวาง ส.ป.ก. ที่

สารบัญทะเบียนที่ดินในเขตปฏิรูปที่ดิน
เลขที่ 1,942
เล่ม 20 หน้า 42
อำเภอ [illegible]
จังหวัด [illegible]

แผนที่แปลงที่ดินเพื่อประกอบเกษตรกรรม

ฉบับนี้ออกให้แก่ [illegible] อายุ 48 ปี
อยู่บ้านเลขที่ 14 หมู่ที่ [illegible] ตรอก ซอย ถนน
ตำบล โนนทอง อำเภอ บ้านผือ จังหวัด [illegible]
เพื่ออนุญาตให้เข้าทำประโยชน์ในที่ดิน เกษตรกรรม ในเขตปฏิรูปที่ดิน
แปลงเลขที่ 14 กลุ่มที่ 98 ตามหนังสือสำคัญ เลขที่
ในจำนวนเนื้อที่ประมาณ ๑๑ ไร่ ๐ งาน ๐๐ ตารางวา

มาตราส่วนในระวาง ส.ป.ก. ๑: ๔,๐๐๐ มาตราส่วน ๑: ๔,๐๐๐

รูปแผนที่

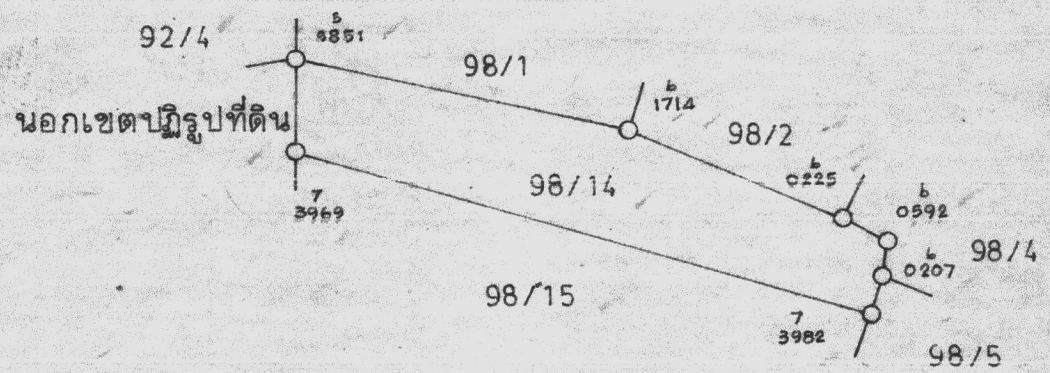

ชื่อผู้ทำการสำรวจรังวัด [illegible] ผู้จำลอง [illegible]
ตำแหน่ง [illegible] ผู้ตรวจ [illegible]

ส.ป.ก./ส.ร. ๕ ก.

สารบัญเลขทะเบียนที่ดินในเขตปฏิรูปที่ดิน

ตำแหน่งที่ดิน

ระวาง/กลุ่ม 5544II7246

แปลงเลขที่ 7

เลขที่.....

เล่ม.....หน้า.....

แผนที่แปลงที่ดินเพื่อประกอบเกษตรกรรม

อำเภอ.....

จังหวัด.....

ฉบับนี้ออกให้แก่.....อายุ.....ปี

อยู่บ้านเลขที่.....หมู่ที่.....ตรอก/ซอย.....ถนน.....

ตำบล.....อำเภอ.....จังหวัด.....

เพื่ออนุญาตให้เข้าทำประโยชน์ในที่ดิน.....ในเขตปฏิรูปที่ดิน

แปลงเลขที่.....กลุ่มที่.....ตามหนังสือสำคัญ.....เลขที่.....

ในจำนวนเนื้อที่ประมาณ——— ๗ ไร่———๑ งาน———๘๖ ตารางวา

มาตราส่วนในระวาง ส.ป.ก. ๑ : ๔,๐๐๐ มาตราส่วน ๑ : ๔,๐๐๐

รูปแผนที่

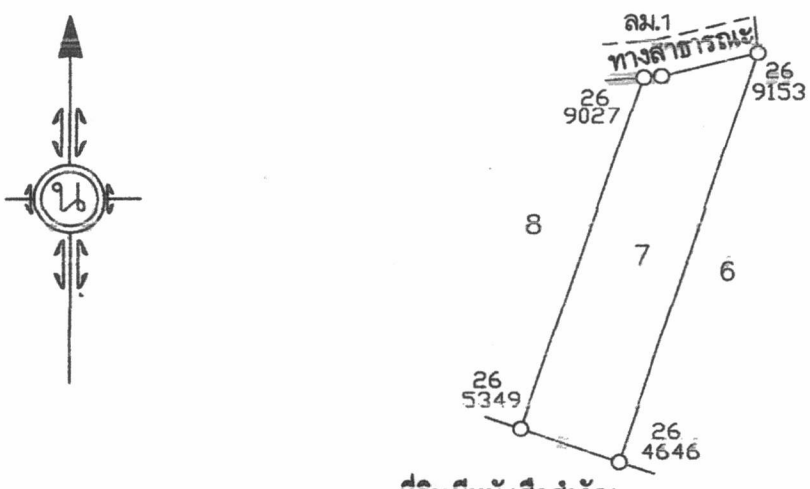

ชื่อผู้ทำการสำรวจรังวัด นาย ทองสุข พิมพ์จันทร์ ผู้จำลอง.....

ตำแหน่ง นายช่างสำรวจ ผู้ตรวจ.....

ตำแหน่งที่ดิน

~~ระวาง~~/กลุ่มที่ 975

แปลงเลขที่ 6

สารบัญทะเบียนที่ดินในเขตปฏิรูปที่ดิน

เลขที่.....

เล่ม.....หน้า.....

อำเภอ เพ็ญ

จังหวัด อุดรธานี

แผนที่แปลงที่ดินเพื่อประกอบเกษตรกรรม

ฉบับนี้ออกให้แก่ นางบัวแวง สีะพังเงิน อายุ.....ปี

อยู่บ้านเลขที่ 91 หมู่ที่ 4 ตรอก/ซอย — ถนน —

ตำบล ตาไญ อำเภอ เพ็ญ จังหวัด อุดรธานี

เพื่ออนุญาตให้เข้าทำประโยชน์ในที่ดิน เกษตรกรรม ในเขตปฏิรูปที่ดิน

แปลงเลขที่ 6 กลุ่มที่ 975 ตามหนังสือสำคัญ — เลขที่ —

ในจำนวนเนื้อที่ประมาณ ๑๘ ไร่ ๑ งาน ๑๘ ตารางวา

มาตราส่วนในระวาง ส.ป.ก. ๑ : ๔,๐๐๐ มาตราส่วน ๑ : ๔,๐๐๐

รูปแผนที่



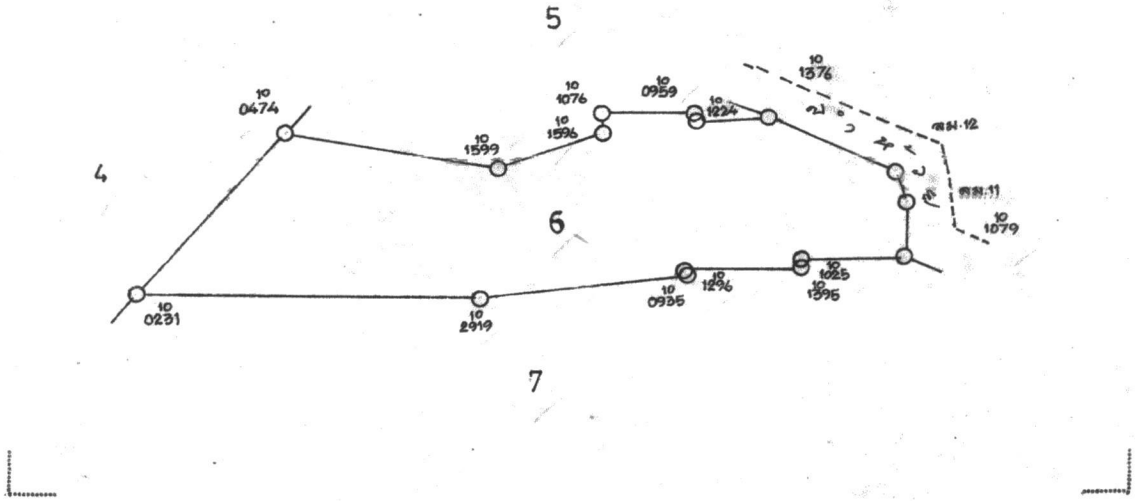

ชื่อผู้ทำการสำรวจรังวัด นายปรีชา ประภานุกูล ผู้จำลอง 11 ก.พ. 2536

ตำแหน่ง ช่างสำรวจ 3 ผู้ตรวจ 13 ก.พ. 2536

ตำแหน่งที่ดิน

แปลงเลขที่ 14

ระวาง ส.ป.ก. ที่ —

สารบัญทะเบียนที่ดินในเขตปฏิรูปที่ดิน

เลขที่ 1,892

เล่ม 19 หน้า 92

อำเภอ บ้านผือ

จังหวัด อุดรธานี

แผนที่แปลงที่ดินเพื่อประกอบเกษตรกรรม

ฉบับนี้ออกให้แก่ นางทอง ม้วน อ้วนแก้ว อายุ 27 ปี

อยู่บ้านเลขที่ 45 หมู่ที่ 6 ตรอก/ซอย ถนน

ตำบล โนนทอง อำเภอ บ้านผือ จังหวัด อุดรธานี

เพื่ออนุญาตให้เข้าทำประโยชน์ในที่ดิน เกษตรกรรม ในเขตปฏิรูปที่ดิน

แปลงเลขที่ 14 กลุ่มที่ 86 ตามหนังสือสำคัญ — เลขที่ —

ในจำนวนเนื้อที่ประมาณ ๖ ไร่ ๐ งาน ๗๕ ตารางวา

มาตราส่วนในระวาง ส.ป.ก. ๑ : ๔,๐๐๐ มาตราส่วน ๑ : ๔,๐๐๐

รูปแผนที่



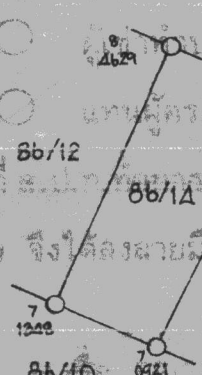

ข้าพเจ้านำทำการรังวัดในฐานะ ○ ผู้ถือครองที่ดิน ○ ผู้เข้าทำประโยชน์ในที่ดิน ○ แทนผู้ครอบครองที่ดิน โดยเกี่ยวข้องเป็น

ข้าพเจ้าขอรับรองว่าเจ้าหน้าที่ ส.ป.ก. ทำการรังวัดปักหลักเขตที่ดินแปลงนี้ตามที่ข้าพเจ้าเป็นผู้นำทำการรังวัดเป็นการถูกต้องแล้ว จึงได้ลงลายมือชื่อไว้เป็นหลักฐาน

ลงชื่อ ..... ผู้นำทำการรังวัด

ลงชื่อ ..... พยาน

ลงชื่อ ..... ผู้ปกครองท้องที่

ลงชื่อ ..... เจ้าหน้าที่ผู้ทำการรังวัด

(นายสาคร น้อยหา)

ชื่อผู้ทำการสำรวจรังวัด (นายสาคร น้อยหา) ผู้จำลอง

ผู้ตรวจ

ส.ป.ก./สร. ๕ ก.

แผนที่แปลงที่ดิน

ระวาง/กลุ่มที่ 5544II7252 แปลงเลขที่ 52 หมู่ที่ ตำบล

อำเภอ จังหวัด อุดรธานี

เนื้อที่ประมาณ 6 ไร่ 0 งาน 32 ตารางวา

ผู้สำรวจรังวัด นายวิฑูรย์ กุลกาญจนาภิบาล ตำแหน่ง นายช่างสำรวจชำนาญงาน รังวัดวันที่ / /

มาตราส่วนในระวาง ส.ป.ก. ๑ : ๔,๐๐๐ มาตราส่วน ๑ : ๔,๐๐๐

รูปแผนที่



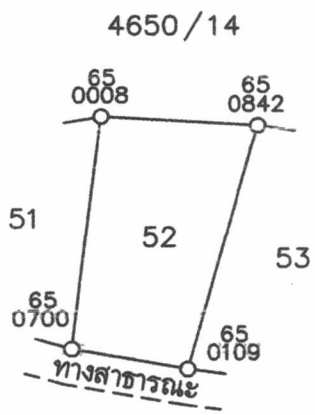

ลงชื่อผู้สำรวจรังวัด ลงชื่อผู้จำลอง

ลงชื่อผู้ตรวจ วัน / เดือน /ปี 25 APR 2022

(นายวิฑูรย์ กุลกาญจนาภิบาล)
นายช่างสำรวจชำนาญงาน

ระวาง ส.ป.ก. ที่ -

สารบัญทะเบียนที่ดินในเขตปฏิรู
เลขที่ 1740
เล่ม 18 หน้า

แผนที่แปลงที่ดินเพื่อประกอบเกษตรกรรม

อำเภอ
จังหวัด

ฉบับนี้ออกให้แก่ พรชัย อายุ 2
อยู่บ้านเลขที่ หมู่ที่ ตรอก ซอย ถนน
ตำบล อำเภอ จังหวัด
เพื่ออนุญาตให้เข้าทำประโยชน์ในที่ดิน ในเขตปฏิรูป
แปลงเลขที่ ๖ กลุ่มที่ ๔๐ ตามหนังสือสำคัญ เลขที่
ในจำนวนเนื้อที่ประมาณ ๓๐ ไร่ ๐ งาน ๐๐ ตารางวา
มาตราส่วนในระวาง ส.ป.ก. ๑:๔๐๐๐

มาตราส่วน ๑:๔๐๐

รูปแผนที่

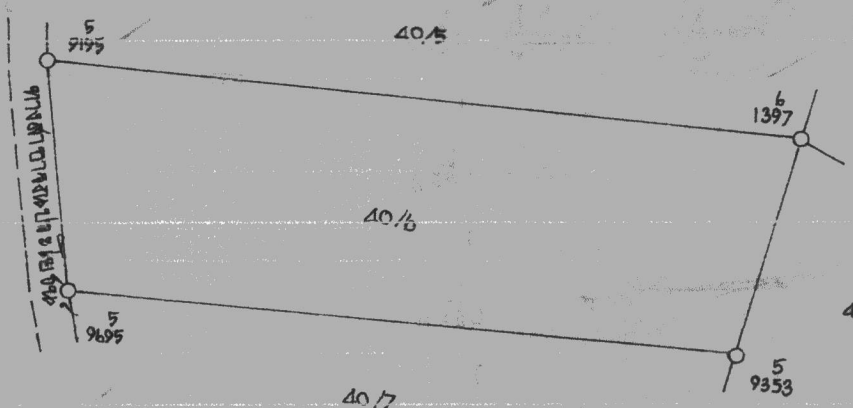

ชื่อผู้ทำการสำรวจรังวัด
ตำแหน่ง

ผู้จำลอง
ผู้ตรวจ

ส.ป.ก./สร. ๕ ก.

ตำแหน่งที่ดิน 40

สารบัญทะเบียนที่ดินในเขตปฏิรูปที่ดิน

ระวาง/~~กลุ่มที่~~ 1662

เลขที่ 08546 8391

แปลงเลขที่ 16 16

เล่ม ..... หน้า .....

แผนที่แปลงที่ดินเพื่อประกอบเกษตรกรรม

อำเภอ พนัสนิคม

จังหวัด .....

ฉบับนี้ออกให้แก่ ..... อายุ ..... ปี

อยู่บ้านเลขที่ ..... หมู่ที่ ..... ตรอก/ซอย ..... ถนน .....

ตำบล ..... อำเภอ ..... จังหวัด .....

เพื่ออนุญาตให้เข้าทำประโยชน์ในที่ดิน ..... ในเขตปฏิรูปที่ดิน

แปลงเลขที่ ..... กลุ่มที่ ..... ตามหนังสือสำคัญ ..... เลขที่ .....

ในจำนวนเนื้อที่ประมาณ ๔ ไร่ ๒ งาน ๗ ตารางวา

มาตราส่วนในระวาง ส.ป.ก. ๑ : ๔,๐๐๐

มาตราส่วน ๑ : ๔,๐๐๐

รูปแผนที่

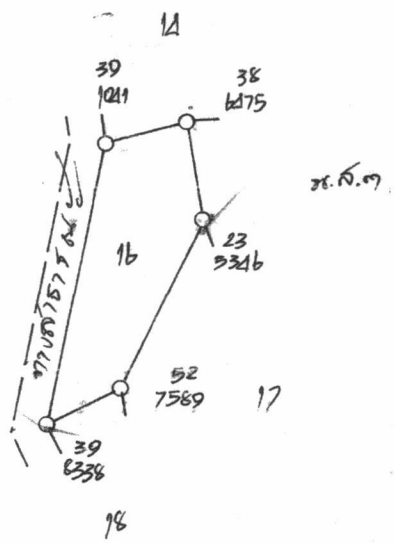

ชื่อผู้ทำการสำรวจรังวัด (นายเกียรติศักดิ์ รักษ์ชูชื่น)

ผู้จำลอง

40

ตำแหน่งที่ดิน

ระวาง/~~กลุ่มที่~~ 1664

แปลงเลขที่ 27 27

ส.ป.ก./สร. ๕ ก.

สารบัญทะเบียนที่ดินในเขตปฏิรูปที่ดิน

เลขที่ 0 85591 8566

เล่ม ..... หน้า .....

อำเภอ เมืองนครพนม

จังหวัด .....

แผนที่แปลงที่ดินเพื่อประกอบเกษตรกรรม

ฉบับนี้ออกให้แก่ ..... อายุ ..... ปี

อยู่บ้านเลขที่ ..... หมู่ที่ ..... ตรอก/ซอย ..... ถนน .....

ตำบล ..... อำเภอ ..... จังหวัด .....

เพื่ออนุญาตให้เข้าทำประโยชน์ในที่ดิน ..... ในเขตปฏิรูปที่ดิน

แปลงเลขที่ ..... กลุ่มที่ ..... ตามหนังสือสำคัญ ..... เลขที่ .....

ในจำนวนเนื้อที่ประมาณ ๑๗ ไร่ ๓ งาน ๓๘ ตารางวา

มาตราส่วนในระวาง ส.ป.ก. ๑ : ๔,๐๐๐

มาตราส่วน ๑ : ๔,๐๐๐

รูปแผนที่



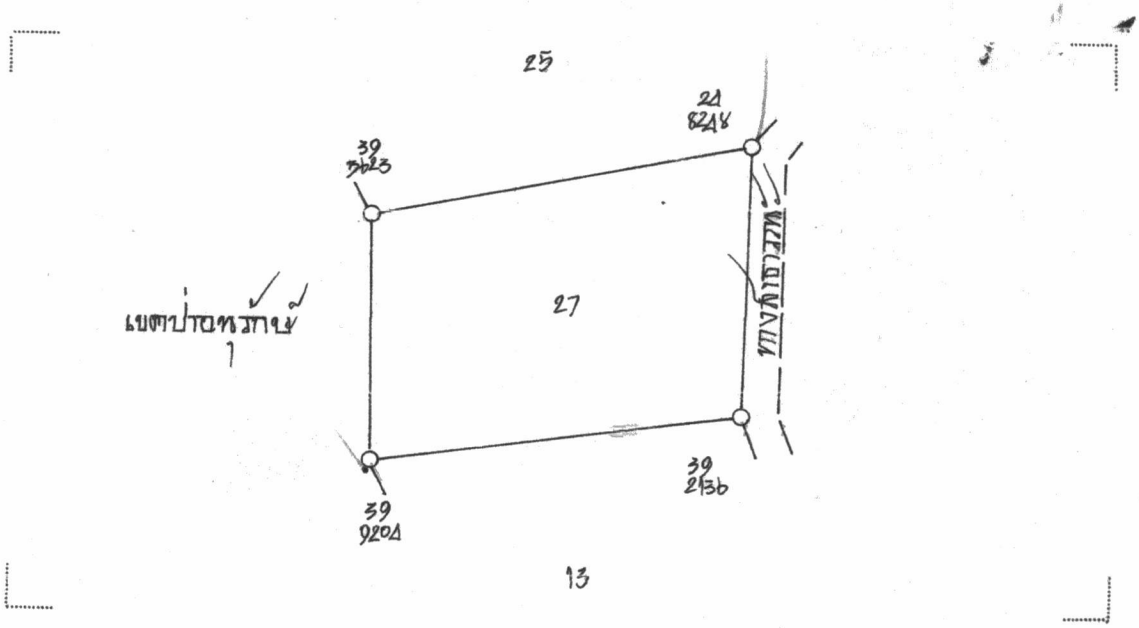

ชื่อผู้ทำการสำรวจรังวัด (นายเกียรติศักดิ์ รักษ์ชูชื่น)

สารบัญทะเบียนที่ดินในเขตปฏิรูปที่ดิน

เลขที่ 1,700

เล่ม 17 หน้า 100

อำเภอ

จังหวัด

...ที่ 1

...วาง ส.ป.ก. ที่ -

แผนที่แปลงที่ดินเพื่อประกอบเกษตรกรรม

ฉบับนี้ออกให้แก่ ..... อายุ 39 ปี

อยู่บ้านเลขที่ ..... หมู่ที่ ..... ตรอก ซอย ..... ถนน .....

ตำบล ..... อำเภอ ..... จังหวัด .....

เพื่ออนุญาตให้เข้าทำประโยชน์ในที่ดิน ..... ในเขตปฏิรูปที่ดิน

แปลงเลขที่ 1 กลุ่มที่ 21 ตามหนังสือสำคัญ ..... เลขที่ .....

ในจำนวนเนื้อที่ประมาณ ๑๖ ไร่ 0 งาน ๗๙ ตารางวา

มาตราส่วนในระวาง ส.ป.ก. ๑: ๔๐๐๐ มาตราส่วน ๑: ๔๐๐๐

รูปแผนที่



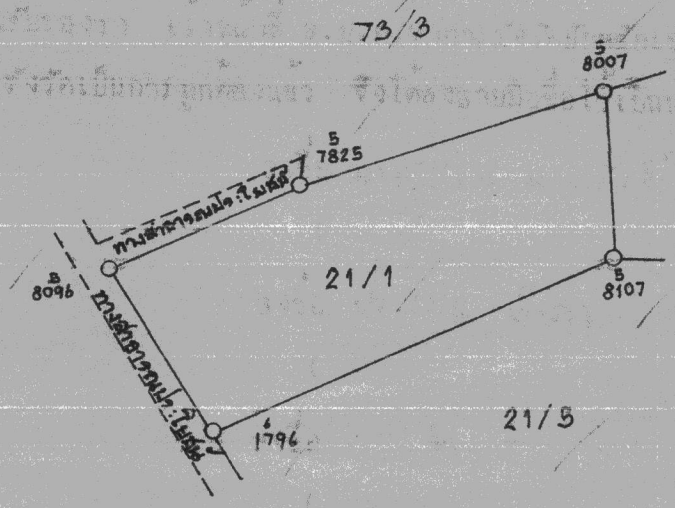

ชื่อผู้ทำการสำรวจรังวัด นายประวิทย์ ... ช่างสำรวจ 1 ผู้จำลอง .....

ตำแหน่งที่ดิน

ระวาง/กลุ่มที่ 7063

แปลงเลขที่ 13

สารบัญทะเบียนที่ดินในเขตปฏิรูปที่ดิน

เลขที่ 03939

เล่ม ..... หน้า .....

อำเภอ บ้านฝือ

จังหวัด .....

แผนที่แปลงที่ดินเพื่อประกอบเกษตรกรรม

ฉบับนี้ออกให้แก่ ..... อายุ ..... ปี

อยู่บ้านเลขที่ ..... หมู่ที่ ..... ตรอก/ซอย ..... ถนน .....

ตำบล ..... อำเภอ ..... จังหวัด .....

เพื่ออนุญาตให้เข้าทำประโยชน์ในที่ดิน ..... ในเขตปฏิรูปที่ดิน

แปลงเลขที่ ..... กลุ่มที่ ..... ตามหนังสือสำคัญ ..... เลขที่ .....

ในจำนวนเนื้อที่ประมาณ ๙ ไร่ ๑ งาน ๗๔ ตารางวา

มาตราส่วนในระวาง ส.ป.ก. ๑ : ๔,๐๐๐ มาตราส่วน ๑ : ๔,๐๐๐

รูปแผนที่

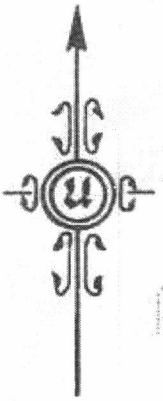

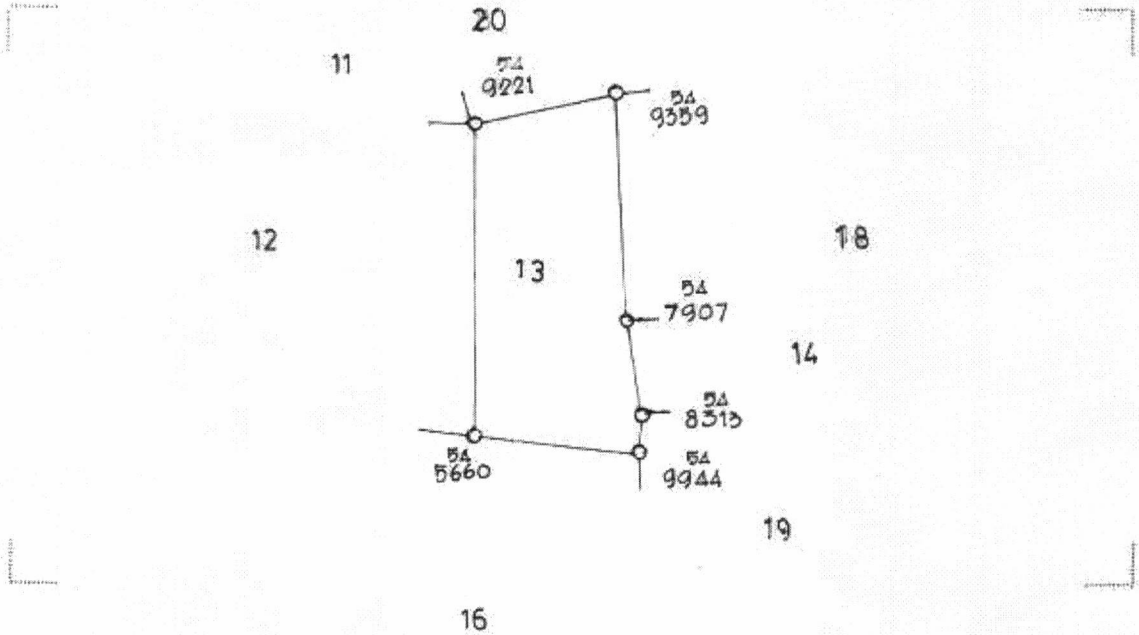

ชื่อผู้ทำการสำรวจรังวัด นายประสาน ไชยยงค์ ช่างสำรวจ

ผู้จำลอง (นาสอรทัย อัครวงศ์)

ตำแหน่งที่ดิน
ระวาง/กลุ่มที่ ๒๘๐๒
แปลงเลขที่ 11

สารบัญทะเบียนที่ดินในเขตปฏิรูปที่ดิน
เลขที่ ๐๐๐/๐ ๐๒๕๘
เล่ม 3 หน้า 58
อำเภอ ปากช่อง
จังหวัด

แผนที่แปลงที่ดินเพื่อประกอบเกษตรกรรม

ฉบับนี้ออกให้แก่ อายุ ปี
อยู่บ้านเลขที่ หมู่ที่ ตรอก/ซอย ถนน
ตำบล อำเภอ จังหวัด
เพื่ออนุญาตให้เข้าทำประโยชน์ในที่ดิน ในเขตปฏิรูปที่ดิน
แปลงเลขที่ กลุ่มที่ ตามหนังสือสำคัญ เลขที่
ในจำนวนเนื้อที่ประมาณ ๑๕ ไร่ ๒ งาน ๑๕ ตารางวา
มาตราส่วนในระวาง ส.ป.ก. ๑ : ๔๐๐๐ มาตราส่วน ๑ : ๔๐๐๐

รูปแผนที่

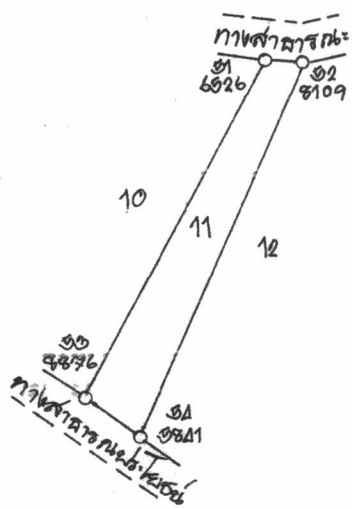

ชื่อผู้นำชี้รังวัด นายรุ่งศักดิ์ เพ็งสวรรค์ ช่างสำรวจ
สำรวจรังวัด
ผู้จำลอง
ผู้ตรวจ

แปลงเลขที่ 1

ระวาง ส.ป.ก. ที่ -

เลขที่ 640

เล่ม 7 หน้า 40

แผนที่แปลงที่ดินเพื่อประกอบเกษตรกรรม

อำเภอ

จังหวัด

ฉบับนี้ออกให้แก่ นาย [illegible] อายุ 33 ปี

อยู่บ้านเลขที่ 52 หมู่ที่ 1 ตรอก ซอย ถนน

ตำบล [illegible] อำเภอ [illegible] จังหวัด [illegible]

เพื่ออนุญาตให้เข้าทำประโยชน์ในที่ดิน เกษตรกรรม ในเขตปฏิรูปที่ดิน

แปลงเลขที่ 1 กลุ่มที่ 85 ตามหนังสือสำคัญ เลขที่

ในจำนวนเนื้อที่ประมาณ ๑๘ ไร่ ๑ งาน ๐๓ ตารางวา

มาตราส่วนในระวาง ส.ป.ก. ๑: ๔๐๐๐ มาตราส่วน ๑:

รูปแผนที่

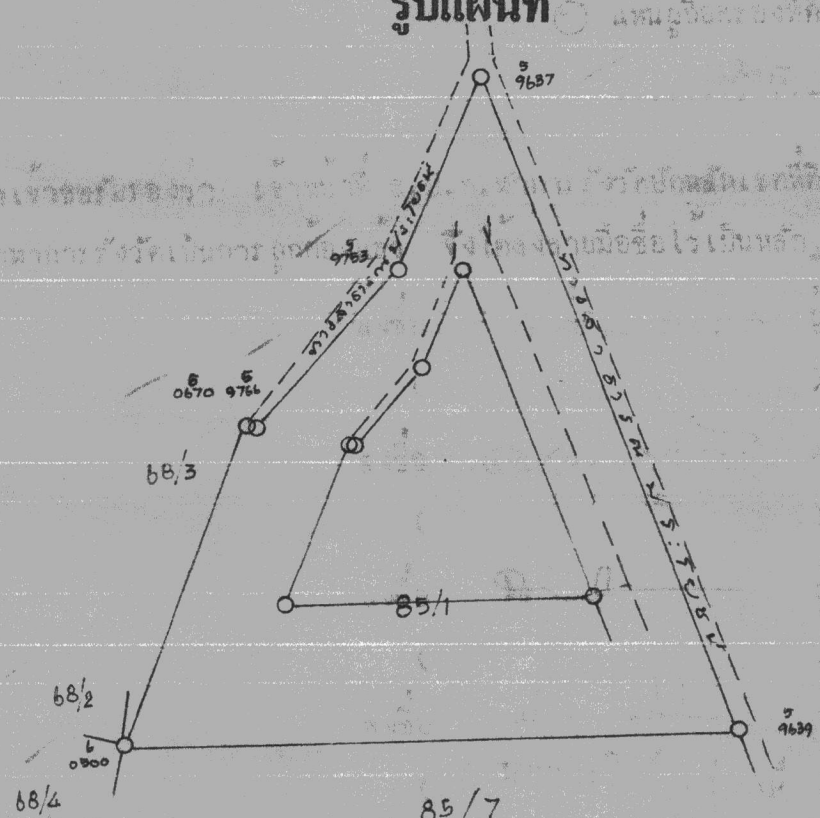

ชื่อผู้ทำการสำรวจรังวัด นายมงคล [illegible] ผู้จำลอง

ตำแหน่ง นายช่างสำรวจ 5 ผู้ตรวจ